VZDOLŽNI PREREZ 2 – 2

M. 1:25

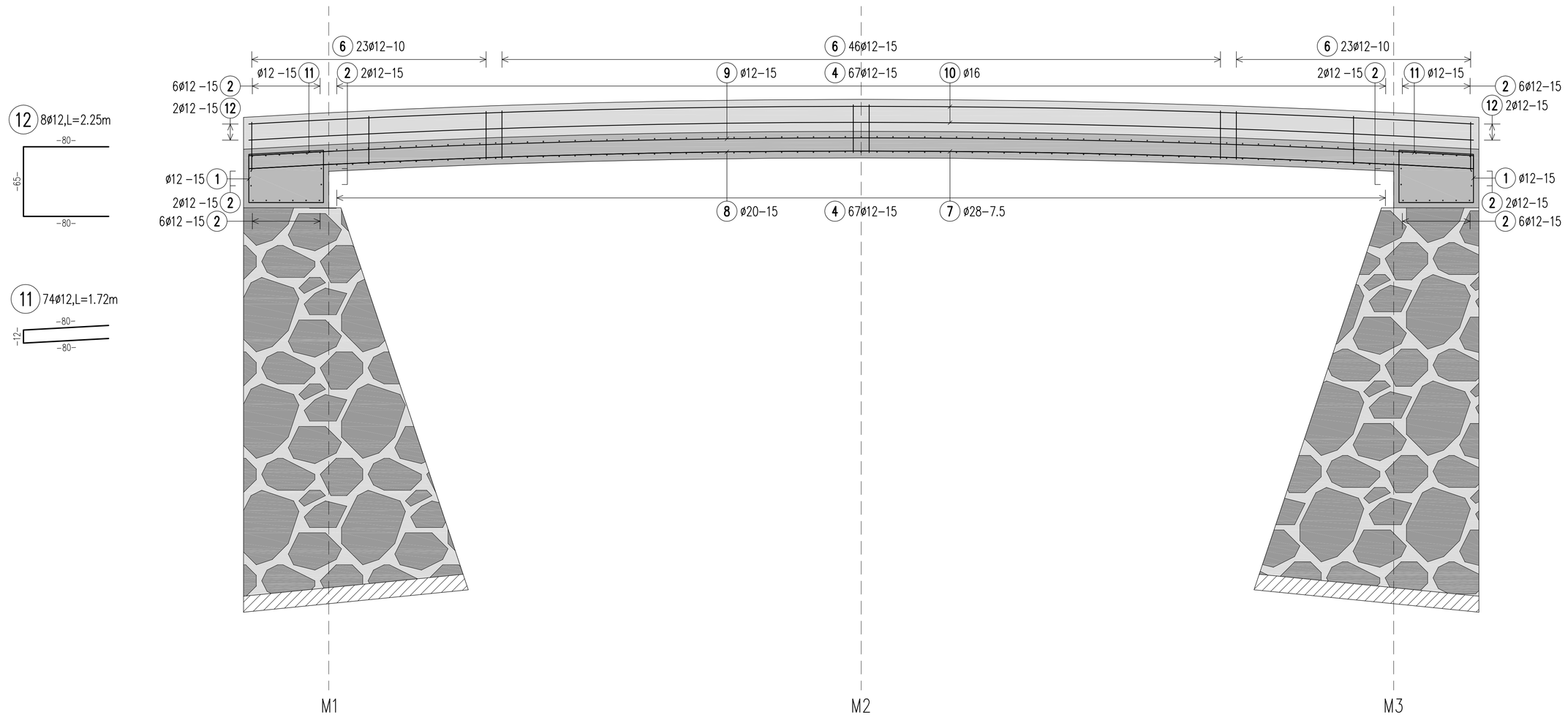

PREČNI PREREZ 1 – 1

M. 1:25

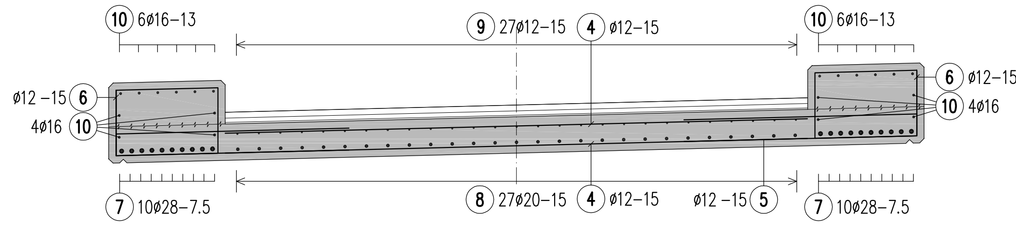

4 134ø12,L=4.00m

6 184ø12,L=2.75m

3 24ø12,L=2.04m.i.M.

Pos.	–2–[m]	–L–[m]
4x3.1	0.42	2.02
4x3.2	0.43	2.03
4x3.3	0.44	2.04
4x3.4	0.44	2.04
4x3.5	0.45	2.05
4x3.6	0.46	2.06

5 134ø12,L=3.35m

13 1 kom./m2 40ø12,L=0.97m

KRIVLJENJE ARMATURE SIST EN 1992

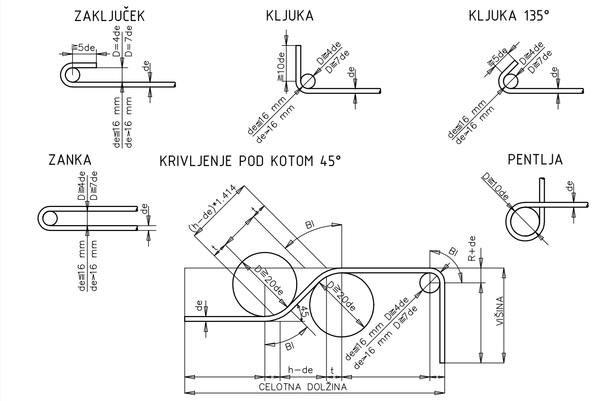

P A L I Č N A ARMATURA Jeklo: S500S							
Poz.	Kom	Fi	Dolzina	D12	D16	D20	D28
1	74	12	3.04	224.96			
2	32	12	5.50	176.00			
3	24	12	2.04	48.96 srednja			
4	134	12	4.00	536.00			
5	134	12	3.35	448.90			
6	184	12	2.75	506.00			
7	20	28	11.51				230.20
8	27	20	11.51			310.77	
9	27	12	11.51	310.77			
10	20	16	11.51		230.20		
11	74	12	1.72	127.28			
12	8	12	2.25	18.00			
13	40	12	0.97	38.80			
Skupna dolzina				2435.67	230.20	310.77	230.20
kg / m				D12 0.911	D16 1.621	D20 2.530	D28 4.958
kg / profil				2218.895	373.154	786.248	1141.332
Skupna teza (kg)				4519.629			

TLORIS VOZIŠČNE KONSTRUKCIJE

Armatura zgoraj

M. 1:50

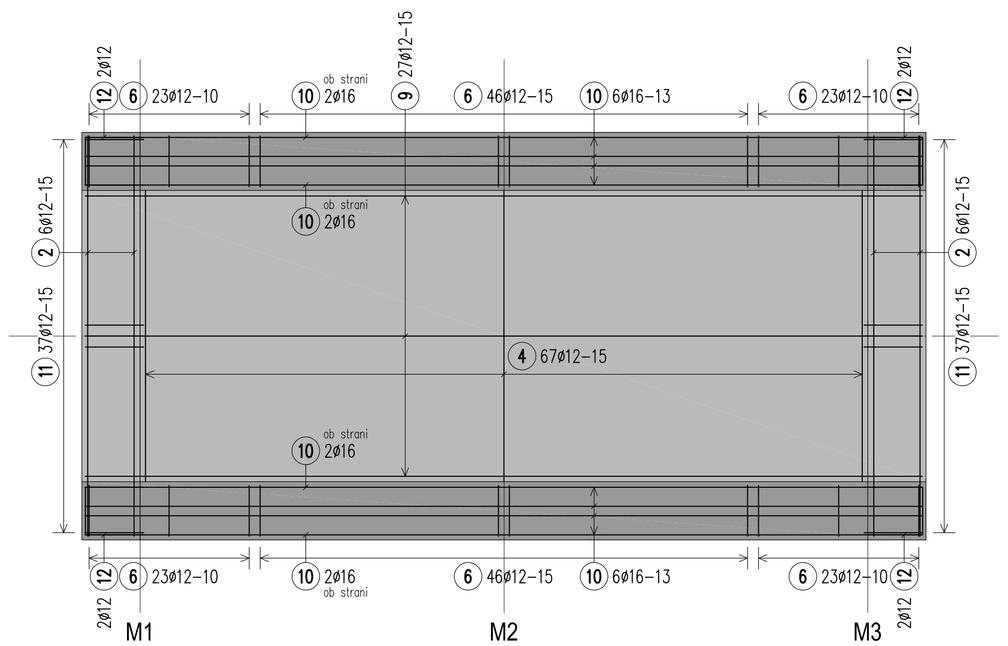

TLORIS VOZIŠČNE KONSTRUKCIJE

Armatura spodaj

M. 1:50

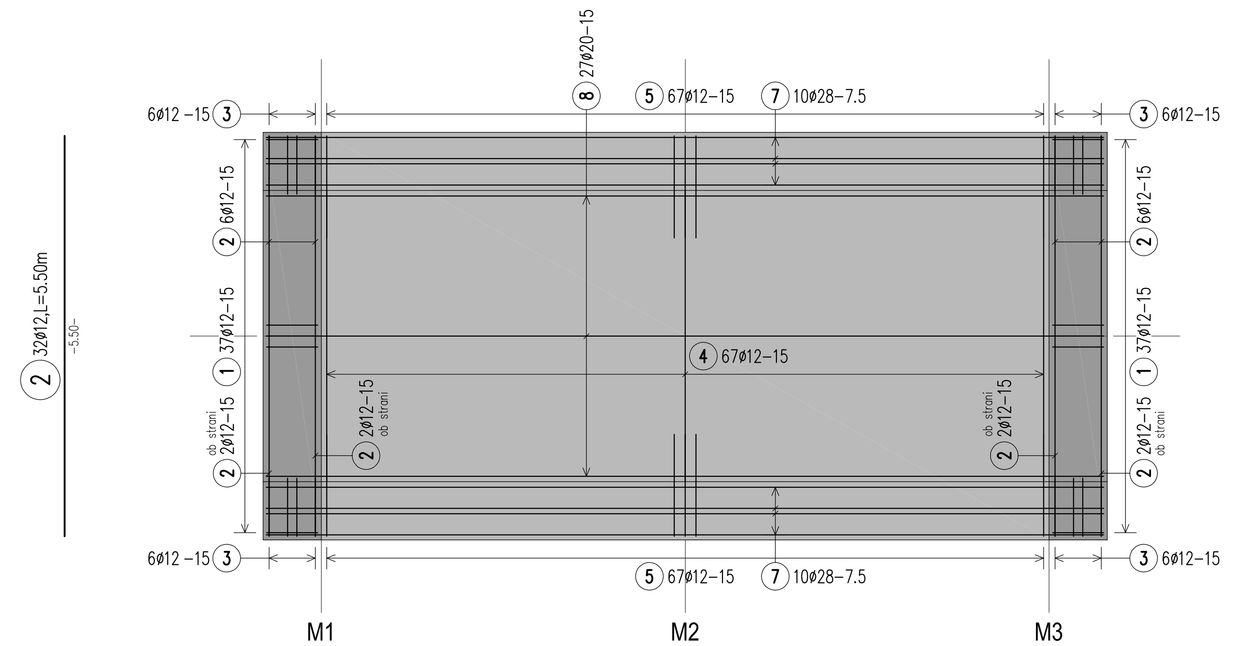

naročnik:	Občina Mislinja Šolska cesta 34 3282 Mislinja	št. projekta	1112/25
		datum	Februar 2026
		št. načrta	–
		merilo	1. 50, 25
izvajalec:	ISB Inženirsko storitveni biro, d.o.o. Glavni trg 17/b, 2000 Maribor	šifra CC	2141
		objekt	Sanacija lokalne ceste Zg. Dovže-Jerlošca seča -Turičnik (odsek ob Dovžanki) - faza
		cesta	LC 261111
id. številka:	IZS 0438	odsek	–
podizvajalec:		faza	PZI
		opis risbe	ARMATURNI NAČRT MOSTU M6

	ime in priimek	podpis
vodja projekta	M. Krajnc dipl.inž.gr.	
ident. št. IZS	IZS G-0584	
odg. projektant	M. Krajnc dipl.inž.gr.	
ident. št. IZS	IZS G-4691	
izdelal:	M. Strafela gr.teh.	

št. odseka	arhivska številka	faza/objekt	
...		...	
šifra risbe	črtna koda arhiva		
G.271.6			
št. priloge	G.76		
avtor risbe	ISB d.o.o. Maribor		
id. št. risbe	1112/25-G.76		